PRZEKRÓJ PIONOWY 1-1 - KONSTRUKCYJNY WIATY ROWEROWEJ
skala 1:50

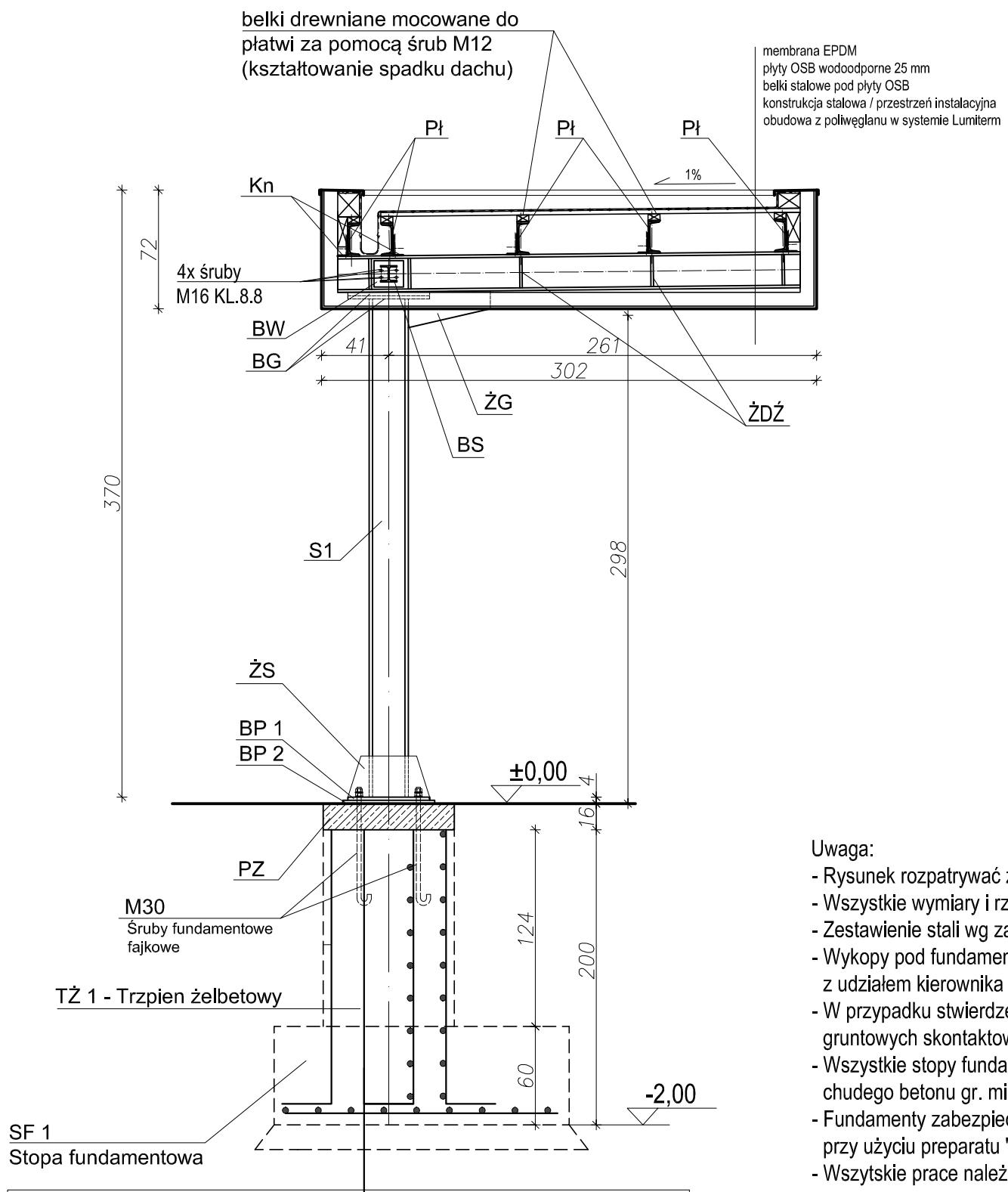

OZNACZENIA	
S1	SŁUP STALOWY - HEB 240
DŹ	DŹWIGAR STALOWY HEB 220
PŁ	PŁATEW STALOWY C 200
ŻG	ŻEBRO USZTYWNIAJĄCE GŁOWICĘ SŁUPA ŚCIĘTY PROFIL STALOWY HEB 220
BS	BELKA STALOWA HEB 100
BW	BLACHA WĘZŁOWA ŁĄCZĄCA BELKĘ STALOWĄ "BS" Z ŚRODNIKIEM DŹWIGARA "DŹ" - 160x180x15mm
BP 1	BLACHA PODSTAWY SŁUPA ⌭ 500X400X20mm
ŻS	ŻEBRO USZTYWNIAJĄCE PODSTAWĘ SŁUPA ⌭ 500X250X15mm
SF1	STOPA FUNDAMENTOWA ŻELBETOWA - 140X180cm; h=60cm
TŻ 1	TRZPIEŃ ŻELBETOWY 80X80cm ; h= 124cm
PZ	PODLEWKA ZBROJONA POD BLACHĘ PODSTAWY STOPY; ZBROJENIE TO SIATKA STALOWA Z PRĘTÓW ŚREDNICY 12mm; ROZMIAR OCZEK TO 15cm x 15cm
BG	BLACHA WĘZŁOWA GŁOWICY SŁUPA ⌭ 400X500X20mm
BP 2	BLACHA PODSTAWY SŁUPA ⌭ 560X460X20mm
ŻDŹ	ŻEBRO USZTYWNIAJĄCE DŹWIGAR ⌭ 190X110X15mm
Kn	KĄTOWNIK NIERÓWNORAMIENNY - 200x100x10mm (ELEMENT POŁĄCZENIOWY DŹWIGARA Z PŁATWIĄ)

Uwaga:
- Rysunek rozpatrywać z rysunkami wszystkich branż
- Wszystkie wymiary i rzędne sprawdzić na budowie przed pocięciem stali
- Zestawienie stali wg załącznika
- Wykopy pod fundamenty odebrać komisyjnie z udziałem kierownika budowy i geologów.
- W przypadku stwierdzenia innych niż założono w projekcie warunków gruntowych skontaktować się z projektantem
- Wszystkie stopy fundamentowe wylewać na warstwie chudego betonu gr. min 15cm
- Fundamenty zabezpieczyć izolacją poziomą i pionową przy użyciu preparatu "HYDROSTOP" (lub równoważnego)
- Wszytskie prace należy wykonywać pod nadzorem uprawnionej osoby

Uwaga:
Beton: B45 W8 (C35/45 W8)
Stal : główna 18G2A,
Śruby: klasy 6.8 , 8.8
Spoiny: elektrody ER1.46
Otulina fundamenty: 7cm
Otulina trzpieni: 5cm

USŁUGI PROJEKTOWE / Alina Banach
abprojekt@o2.pl / 77 433 80 54 / 606 85 03 81 / Nysa, Mariacka 22/1

GREBSKI PRACOWNIA PROJEKTOWA
mgr inż. arch. Tomasz Grębski +48 608 744 552
Nysa, ul. Drzymały 1 +48 882 159 677
pracownia@grebski.pl www.grebski.pl

temat projektu	**PROJEKT PRZEBUDOWY I MODERNIZACJI DWORCA PKP W NYSIE Z PRZEZNACZENIEM NA CENTRUM PRZESIADKOWE**			
adres	Nysa, obręb Nysa Śródmieście dz. nr 41/2, 41/9, 42/1, 42/2, 55/2,56/1, 56/2, 57/1, 58 A.M. 23, 69/1,70/37, 70/38, 70/39, 70/40,70/53, 70/54, 70/59, 70/60, 70/64, 70/69, 70/71 A.M.221			
inwestor	Gmina Nysa, 48-300 Nysa ul. Kolejowa 15 Starostwo Powiatowe w Nysie ,48-300 Nysa ul. Piastowska 35			
projektant specjalność br.konstrukcyjna	mgr inż. Alina Banach upr. nr 8/02/Op		podpis	
sprawdzający specjalność br.konstrukcyjna	mgr inż. Przemysław Kowalski upr. nr OPL/1436/PWBKb/17		podpis	
temat rysunku	**UKŁAD PŁATWI ORAZ BELEK STEŻAJĄCYCH WIATY ROWEROWEJ**			
faza/branża	PB/konstrukcja	data 2018.06	skala 1:50	nr rys. **K-22**