OGRODZENIE PROJEKTOWANE

1:100

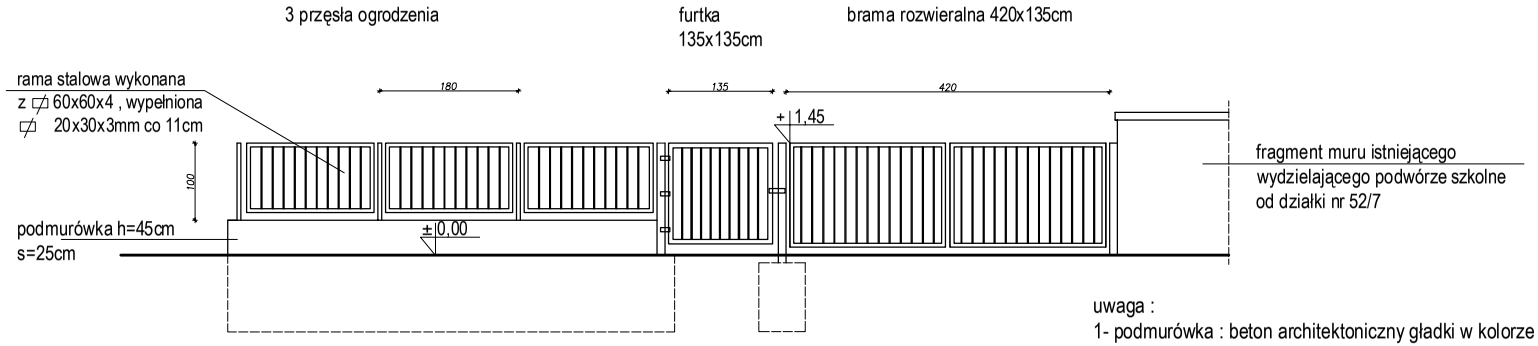

widok na projektowaną bramę od strony szkoły

uwaga :
1- podmurówka : beton architektoniczny gładki w kolorze naturalnym , szczyt podmurówki wykończony ze spadkami na zewnątrz
2- elementy stalowe malowane proszkowo w kolorze grafitowym zabezpieczone przed warunkami atmosferycznymi ocynkowaniem ogniowym
3- fundament należy zabezpieczyć izolacja przeciwwilgociową
4- wymiary przęseł dobrać na budowie z natury
5- beton B25, W4,stal AII

--- obrys fundamentów

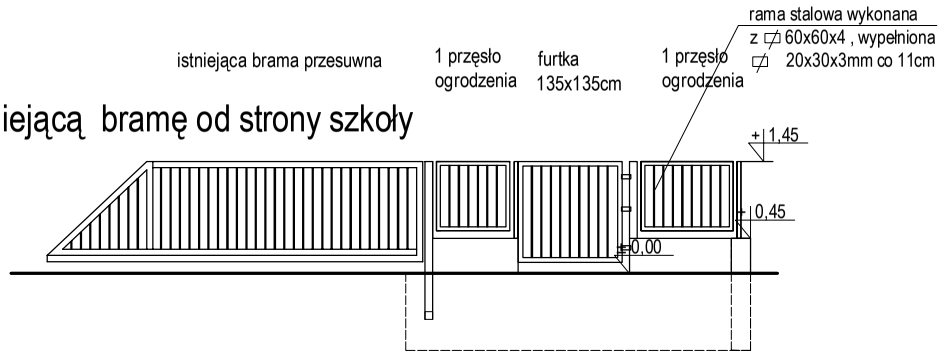

widok na istniejącą bramę od strony szkoły

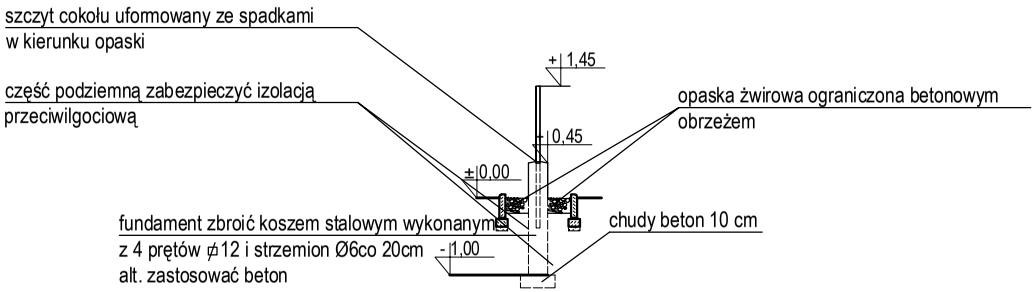

przekrój przez przęsło stalowe i podmurówkę

USŁUGI PROJEKTOWE / Alina Banach

abprojekt@o2.pl / 77 433 80 54 / 606 85 03 81 / Nysa, Mariacka 22/

Nazwa i adres obiektu	**ZATOKA AUTOBUSOWA W CIĄGU UL. BOHATERÓW WARSZAWY NYSA , OBRĘB ŚRÓDMIEŚCIE DZIAŁKI NR 48 , 53/2, 53/4**		
Temat	BUDOWA ZATOKI AUTOBUSOWEJ W CIĄGU ULICY BOHATERÓW WARSZAWY W NYSIE		
Tytuł rysunku	OGRODZENIE SZKOŁY - WIDOKI		skala 1:100 04.2020
Projektant br. drogowa	mgr inż. ALINA BANACH upr.nr 8/02/ Op		rys.nr 1ak
Asystent projektanta	mgr inż. FILIP BANACH		PW